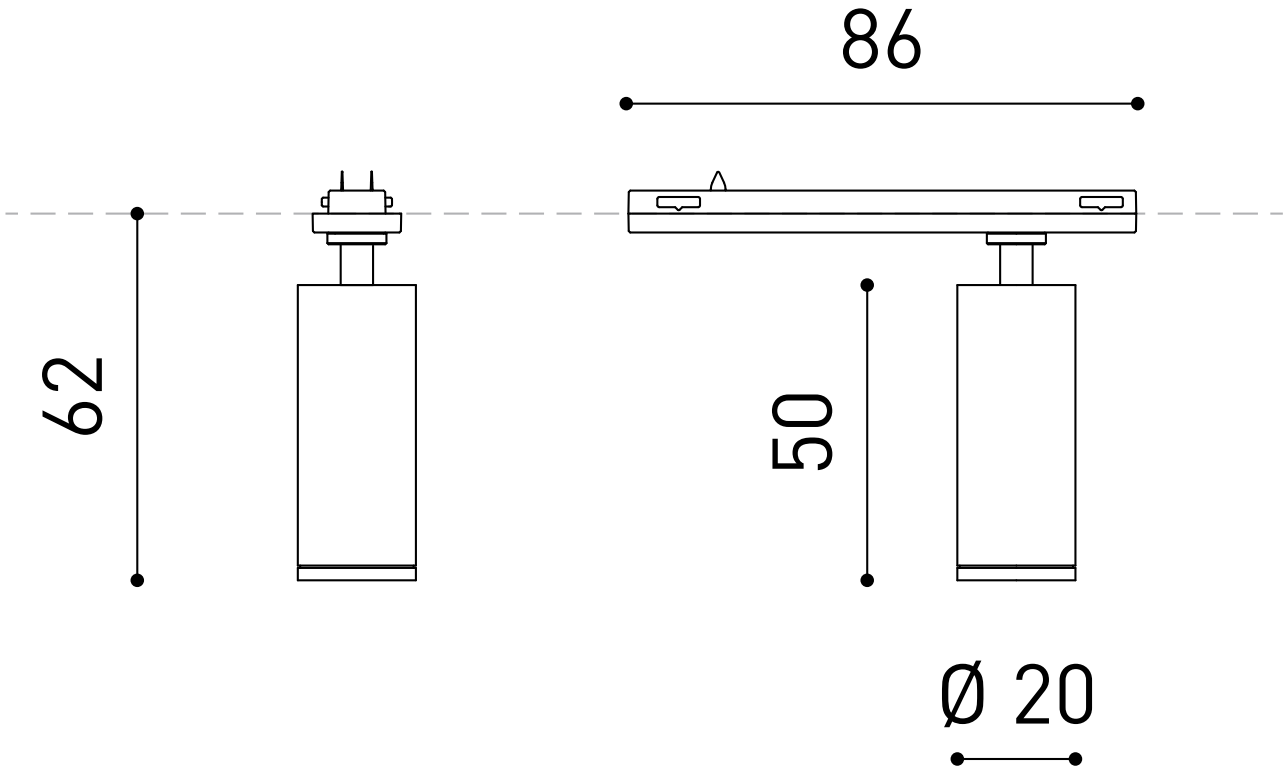
86
62
50
Ø 20